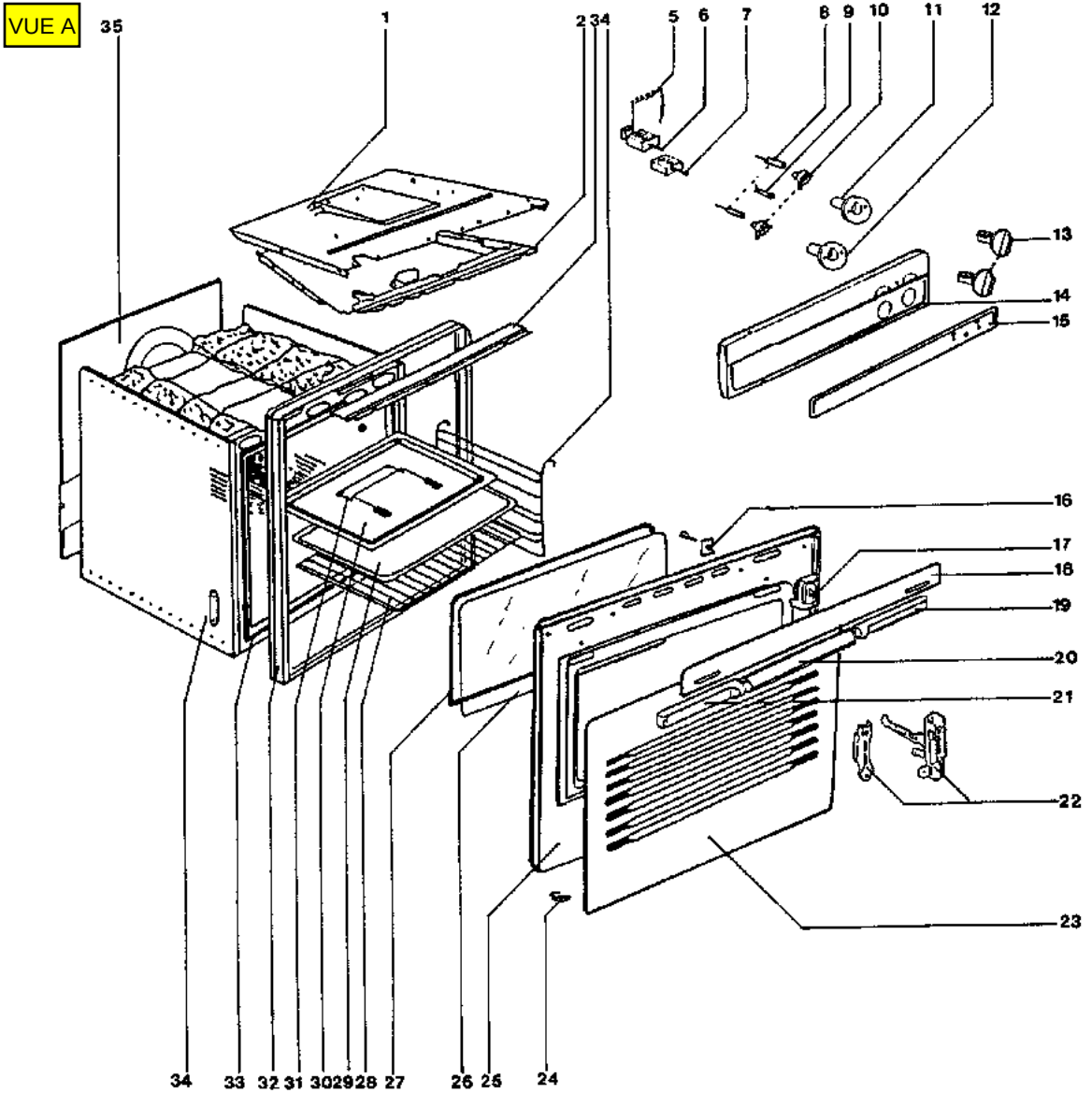
VUE A
35
1
2 34
5
6
7
8
9
10
11
12
13
14
15
16
17
18
19
20
21
22
23
34
33
32
31
30
29
28
27
26
25
24

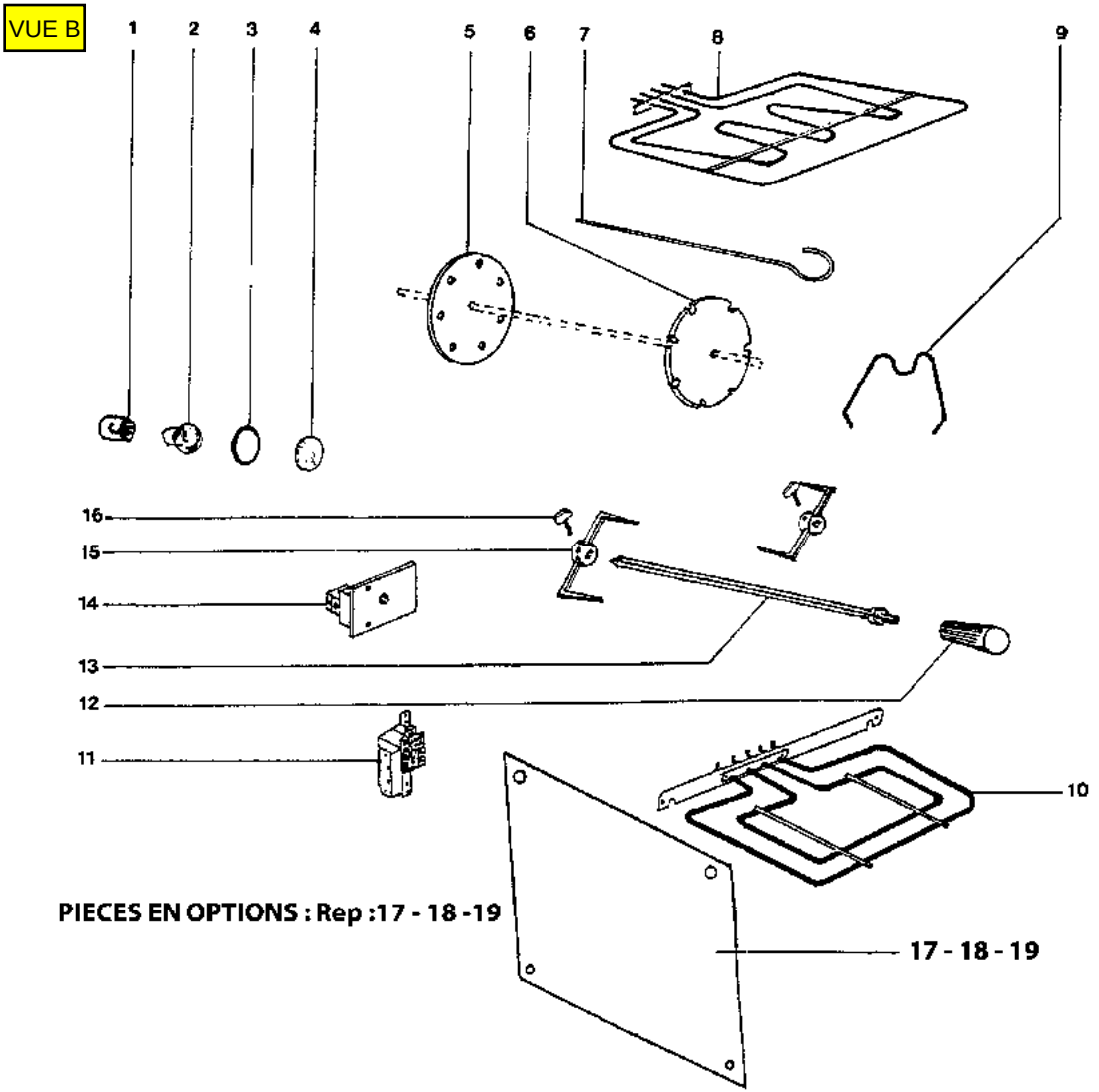
VUE B
1
2
3
4
5
6
7
8
9
16
15
14
13
12
11
10
PIECES EN OPTIONS : Rep :17 - 18 -19
17 - 18 - 19